Szczegół mocowania legarów do dachu i łat do legarów

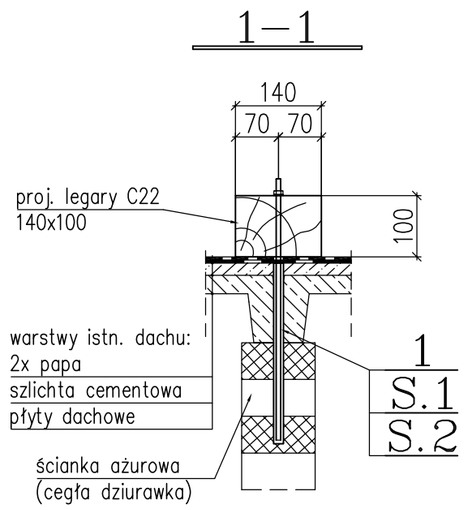

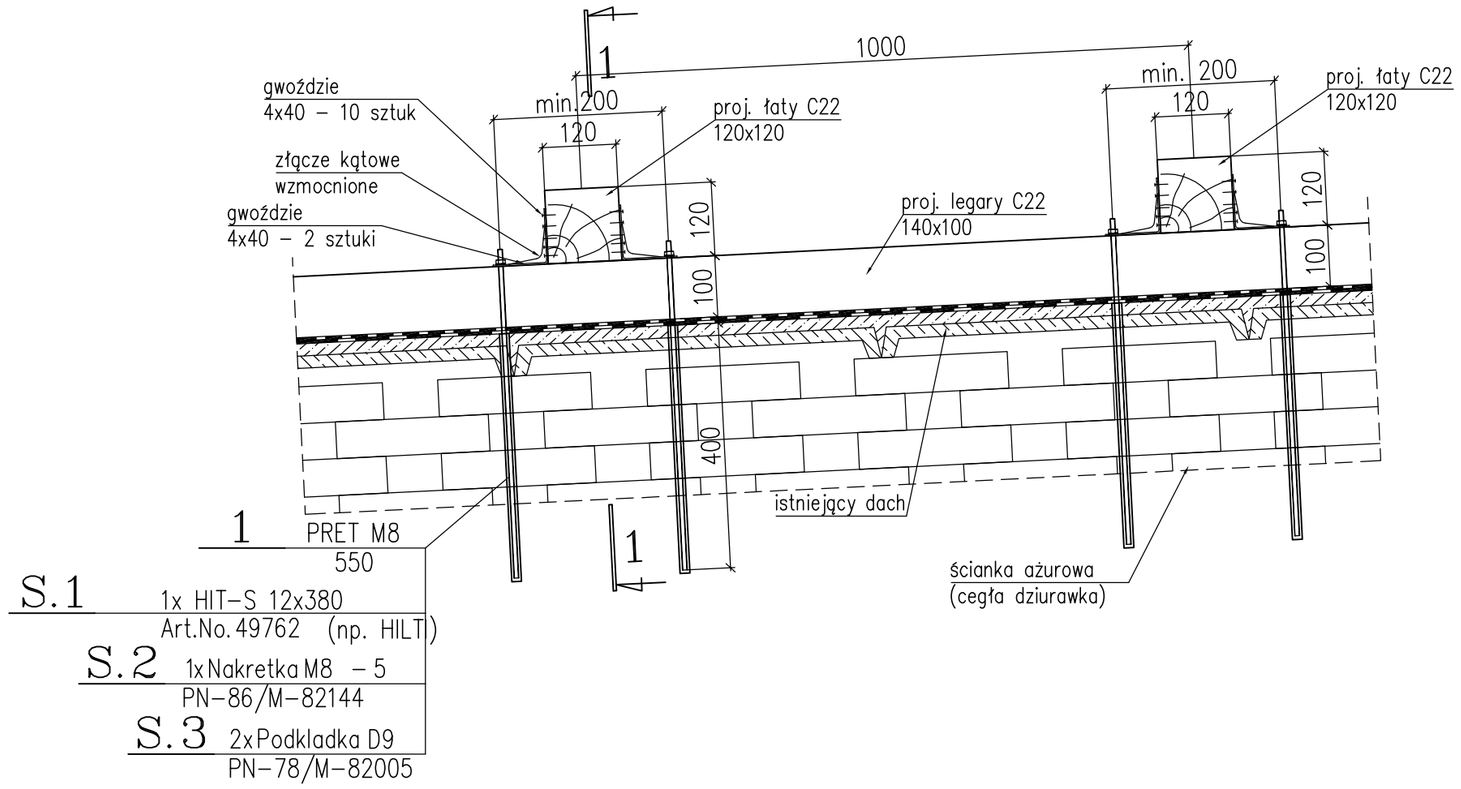

Szczegół mocowania łat do legarów przy okapie

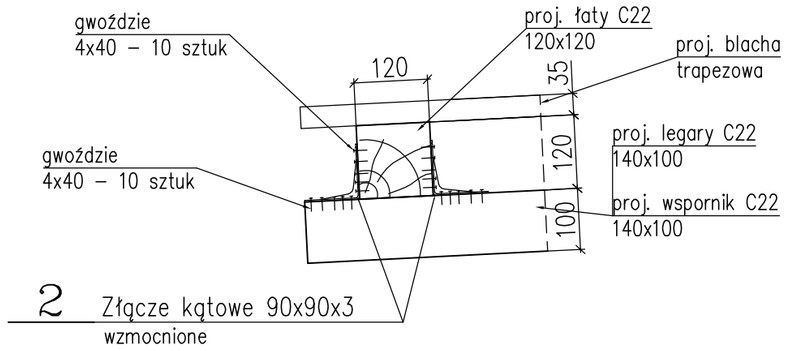

POZ.	LICZBA	OPIS	DLUGOSC	CIEZAR JEDN.	CIEZAR 1 szt.	CIEZAR CALKOWITY	MATERIAL	UWAGI
	[szt.]		[mm]	[kg]	[kg]	[kg]		
ELEMENT Mocowanie wzajemne łat i wymianów – 121 szt.								
3	1	Wspornik belki 120x120		0.0	0.0		S235JR	
S.5	30	gwoździe 4x50						
RAZEM [kg]:						0.0		x 121szt. = 0.0
ELEMENT Mocowanie łat – 54 szt.								
2	2	Złącze kątowe 90x90x3		0.0	0.0		S235JR	
S.4	40	gwoździe 4x40						
RAZEM [kg]:						0.0		x 54szt. = 0.0
ELEMENT Mocowanie legarów – 326 szt.								
1	1	PRET M8	550	1.0	0.6	0.6	5.8	ocynkowany
2	2	Złącze kątowe 90x90x3		0.0	0.0		S235JR	
S.1	1	HIT–S 12x380						49762
S.2	1	Nakretka M8					5	PN–86/M–82144
S.3	2	Podkładka D9						PN–78/M–82005
S.4	24	gwoździe 4x40						
RAZEM [kg]:						0.6		x 326szt. = 195.6
								TOTAL: 195.6

Szczegół okapu

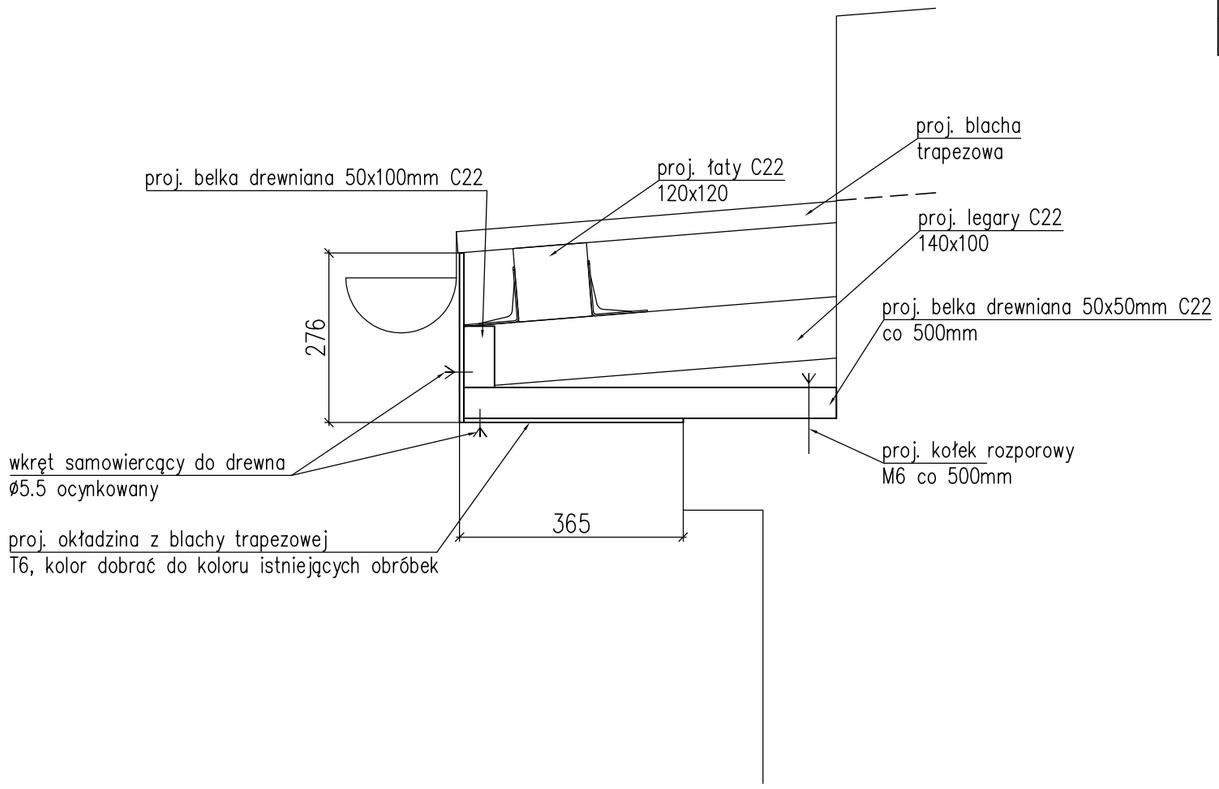

Szczegół mocowania łat i wymianów pomiędzy sobą

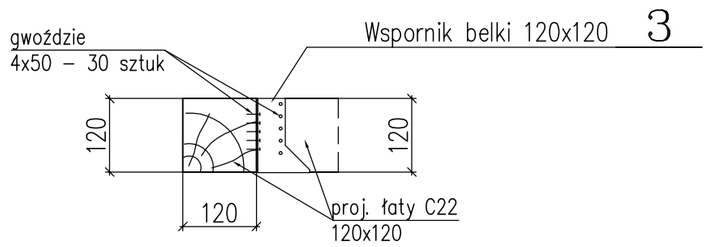

Gwoździe pierścieniowe.
Mocowanie legarów do dachu tylko w osiach ścianek ażurowych za pomocą kotew wklejanych przeznaczonych do mocowania w elementach szczelinowych z wykorzystaniem tulei siatkowych.
Dopuszcza się zamianę kotew na innego producenta pod warunkiem zachowania parametrów technicznych systemu kotwiącego.
Mocowanie elementów drewnianych między sobą za pomocą złączy do drewnia stalowych ocynkowanych.
Elementy złączne ocynkowane.
Stal profilowa S235JR.

KONSTRUKTOR BIURO PROJEKTÓW
BIURO PROJEKTÓW KONSTRUKCYJNO–BUDOWLANYCH "KONSTRUKTOR" SEBASTIAN SZAFRAN
UL. WILSONA 10/12 lok.42
42–202 CZĘSTOCHOWA
kom. +48 606 830 254
email: biuro@konstruktor.czest.pl

NAZWA OBIEKTU BUDOWLANEGO: PRZEBUDOWA DACHU BUDYNKU ZPOZ W OKSIE

ADRES OBIEKTU BUDOWLANEGO: 28–363 Oksa, ul. Strażacka 7, dz. nr ewid. 707 , obręb Oksa

NAZWA RYSUNKU: SZCZEGÓŁY POŁĄCZENIA

BRANŻA: KONSTRUKCYJNA

FAZA: PROJEKT BUDOWLANY

PROJEKTANT	mgr inż. Małgorzata Sobocińska–Szafran	SLK/1029/PWOK/05	
SPRAWDZAJĄCY	mgr inż. Sebastian Szafran	SLK/3384/POOK/10	

DATA: 07.2013 ZMIANA: 0
SKALA: 1:10 NR RYS.: Z09

PRAWA AUTORSKIE ZASTRZEŻONE – KOPIOWANIE I ROZPOWSZECHNIANIE BEZ PISEMNEJ ZGODY AUTORA ZABRONIONE